Вентилятор радиальный АВДм-3,5

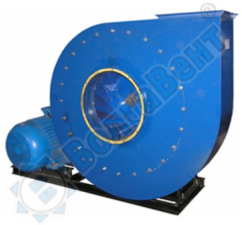

Общие сведения

• Высокого давления

• Одностороннего всасывания

• Корпус спиральный поворотный

• Вперед загнутые лопатки

• Количество лопаток - 12

• Направление вращения - правое

Назначение

• Подача сжатого атмосферного воздуха в форсунку сжигания жидкого топлива в зерносушилках

• Системы кондиционирования и вентиляции производственных и общественных зданий

• Другие производственные и санитарно-технические цели

Варианты изготовления ТУ 4861-001-37076015-2012

• Общего назначения из углеродистой стали

Условия эксплуатации

• Температура окружающей среды от минус 40°С до плюс 40°С.

• Умеренный климат (У) 2-я и 3-я категории размещения.

Технические характеристики

Обозначение

Конструктивное

исполнение

От носит.

диа метр

колеса

Двигатель

Частота

вра щения

рабочего

колеса,

мин $^{-1}$

Параметры в рабочей зоне

Масса вентилятора не бо-лее, кг

Виброизоляторы

Обозначение

Мощ ность,

кВт

Производительность, тыс. м^3/час

Полное давле-ние, Па

Тип

Количество

АВДм-3,5.2-02

5

-

АИР112М2

7,5

5550

0,8-1,7

9700

172

Д040

5

АИР132М2

11

5550

1,4-2,0

9400-

9300

200

АВДм-3,5.2-01*

5

-

АИР112М2

7,5

5550

0,8-1,7

9700

140

-

-

АИР132М2

11

5550

1,4-2,0

9400-

9300

180

* Вентилятор изготавливается по специальному заказу

Акустические характеристики

Обозначение

n, мин $^{-1}$

Значение Lpi

LpA, дБА

63

125

250

500

1000

2000

4000

8000

АВДм-3,5

5500

84

87

91

99

117

1 04

95

92

118

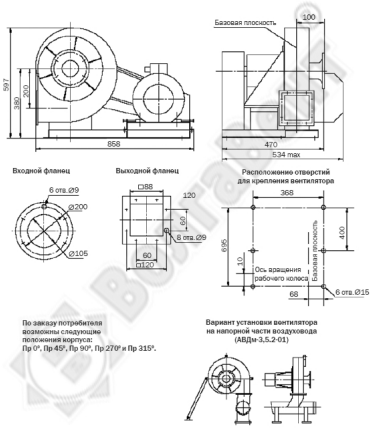
Базовая плоскость
100
597
380
200
858
470
534 max
Входной фланец
6 отв.Ø9
Ø200
Ø105
Выходной фланец
□88
120
160
6 отв.Ø9
60
□120
Расположение отверстий
для крепления вентилятора
368
400
695
10
Ось вращения
рабочего колеса
Базовая плоскость
68
6 отв.Ø15
По заказу потребителя
возможны следующие
положения корпуса:
Пр 0°, Пр 45°, Пр 90°, Пр 270° и Пр 315°.
Вариант установки вентилятора
на напорной части воздуховода
(АВДм-3,5.2-01)