Вентилятор радиальный пылевой В.Р7-20-8.П-03

Общие сведения

• Пылевые вентиляторы высокого давления

• Одностороннего всасывания

• Корпус спиральный неповоротный

• Назад загнутые лопатки

• Количество лопаток – 16

• Направление вращения – правое

Назначение

• Для стационарных систем вентиляции производственных зданий

• Для других санитарно-технических и производственных целей

Варианты изготовления ТУ 4861-001-37076015-2012

• Пылевой из углеродистой стали

Условия эксплуатации

Температура окружающей среды от минус 40 °С до плюс 40 °С. Умеренный климат, 2-я или 3-я категории размещения. При защите двигателя от прямого воздействия солнечного излучения и атмосферных осадков для умеренного климата — 1-я категория размещения. При эксплуатации вентилятора в помещении допускается использование двигателя 3-й категории размещения. Содержание пыли не более 2 г/м3 .

Технические характеристики

Обозначение

Конструктивное

исполнение

Двигатель

Частота вращения ра-бочего колеса, мин

Параметры в рабочей зоне

Масса вентилятора не более, кг

Виброизоляторы

Обозначение

Мощ ность,

кВт

Производительность, тыс. м^3/час

Полное давле-ние, Па

Тип

Кол-во

В.Р7-20-8.П-03

5

АИР132S4

7,5

1630

2,7-5,3

3750-

3200

500

ДО42

6

АИР132М4

11

1825

3,0-5,9

4600-

4050

520

АИР160S4

15

2040

3,3-6,3

5900-

5300

575

АИР160М4

18,5

2040

6,3-7,4

5900-

5050

600

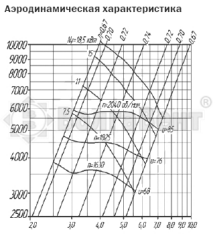

Акустические характеристики

Обозначение

n, мин $^{-1}$

Значение Lpi

LpA,

дБА

63

125

250

500

1000

2000

4000

8000

В.Р7-20-8.П-03

1630

89

90

95

97

99

96

92

89

103

1825

92

93

98

100

102

99

95

92

106

2100

94

95

100

102

104

101

97

94

108

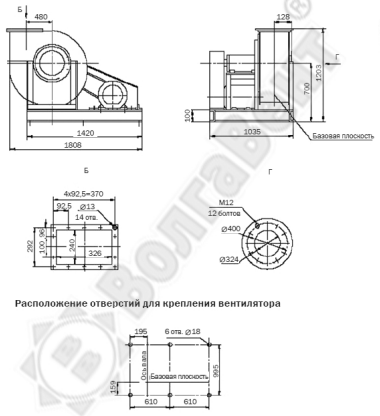

Расположение отверстий для крепления вентилятора